jednoduše geniální větrání

Návod na instalaci a údržbu odvětrávacího systému aV100 ALD / aV100 ALD Plus

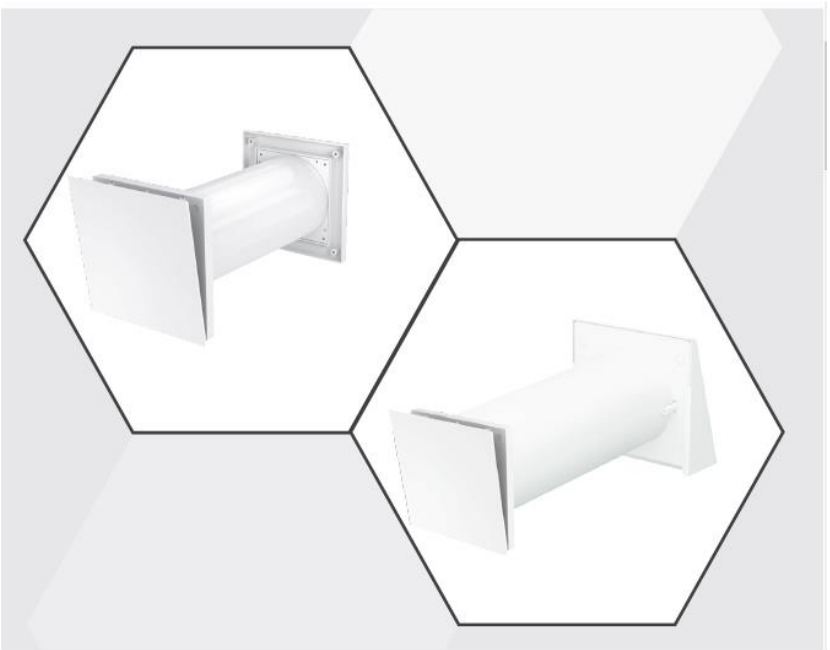

Výhradní zastoupení pro ČR a SR
A-INVENT s.r.o.
Lipová 1000
341 01 Horažďovice
Tel: +420 376 382 177
info@inventer.cz
www.inventer.cz

Výrobce
inVENTer® GmbH
Ortsstraße 4a,
077 51 Löberschütz
Tel.: 036427-21920, Fax: 036427-219213
info@inventer.de
www.inventer.de

Obsah

1 Všeobecné informace 3
1.1 Obsah dodávky 3
1.2 Všeobecné pokyny 3
2 Systémový přehled 4
2.1 Popis produktu 4
2.1 Konstrukce 5
2.2 Podmínky instalace 5
3 Montáž 6
3.1 Osazení stavební průchodky 6
3.2 Montáž venkovní mřížky aV100 ALD 7
3.3 Montáž venkovního krytu aV100 ALD Plus 8
3.4 Vložení zásuvného modulu ALD 9
3.5 Nastavení objemu průtoku vzduchu 10
4 Čištění a údržba 10
5 Technická data 11
6 Charakteristika objemu průtoku vzduchu 11

Verze: 01/2017

1. Všeobecné informace

Před použitím si pečlivě přečtěte návod, ten uchovejte pro pozdější použití.

1.1 Obsah dodávky

Okamžitě po převzetí zásilky zkontrolujte dle přiloženého dodacího listu, zda jste obdrželi veškeré zboží a zda nedošlo k poškození během transportu. Případné chybějící komponenty reklamujte nejpozději do 14 dnů.

Dodávka obsahuje následující komponenty

- **aV100 ALD**, číslo produktu 1002-0029
  venkovní mřížka (bílá), těsnící kroužek (2x), stavební průchodka, zásuvný modul včetně vnitřního krytu, prachový filtr, zpětná klapka
- **aV100 ALD Plus včetně bílého venkovního krytu**, číslo produktu 1002-0030
- **aV100 ALD Plus včetně šedého venkovního krytu**, číslo produktu 1002-0031
- **aV100 ALD Plus včetně venkovního krytu ve variantě Nord**, číslo produktu 1002-0032
  + zvolený venkovní kryt, těsnící kroužek (1x), teleskopická stavební průchodka, zásuvný modul včetně vnitřního krytu, prachový filtr, zpětná klapka

K odtahovému systému lze dokoupit následující příslušenství

- **pylový filtr aV100 ALD**, 2 kusy v balení, číslo produktu 1004-0163
- **prachový filtr aV100 ALD**, 2 kusy v balení, číslo produktu 1004-0164
- **flimmer filtr aV100 ALD**, 1 kus v balení, číslo produktu 1004-0165
- **akustická vložka aV100**, číslo produktu 1004-0165

1.2 Všeobecné pokyny

Dodržujte při instalaci, provozu a údržbě odvětrávacího systému veškeré bezpečnostní pokyny obsažené v této kapitole. Dbejte také veškerých bezpečnostních opatření popsaných v celém návodu. Nedodržení bezpečnostních pokynů může vést ke zranění osob či k poškození majetku. Bezpečnostní pokyny pro instalaci a obsluhu jsou rozmístěné po celém návodu a jsou na stranách označeny výstražným trojúhelníkem. Zde je přehled významu jednotlivých trojúhelníků dle výše nebezpečnosti. Při výskytu více stupňů případného nebezpečí se řiďte vždy pokynem pro nejvyšší stupeň nebezpečí.

POZOR: znamená bezprostřední nebo možné riziko nebezpečí lehčího / středního úrazu

OPATRNĚ: znamená bezprostřední nebo možné riziko poškození přístroje

Doplňující informace uvádějí, pokud je to nutné, jakého dalšího nářadí nebo pomocných prostředků má být použito

Grafika ukazuje vnitřek objektu (interiér)

Grafika ukazuje venek objektu (exteriér)

Před započetím instalace nebo údržby odvětracího systému si pečlivě přečtěte bezpečnostní i všeobecné pokyny k montáži a údržbě uvedené v jednotlivých kapitolách tohoto návodu, těmto pokynům musíte naprosto porozumět. Nedodržení nebo neporozumění bezpečnostním pokynům může vést ke škodám na zdraví osob nebo na majetku. Při montáži zařízení dodržujte veškeré stavební, požární, bezpečnostní a pracovní předpisy. Při uvedení přístroje /systému do provozu dodržujte veškerá nařízení popsaná v této dokumentaci. Montáž a uvedení do provozu může provádět pouze kvalifikovaná osoba.

Odvětrávací systému aV100 ALD a aV100 ALD Plus zajišťuje přísun čerstvého vzduchu do obytného prostoru a tím poskytuje příjemné vnitřní klima. Odvětrávací systém nepoužívejte v případě, že je ovzduší v okolí objektu silně znečištěno oleji a mazivy. Systém není vhodný po prostorů s výskytem agresivních nebo žíravých plynů, do prostorů s vysokou prašností a není taktéž vhodný k vysoušení budov v průběhu stavebních pracích.

2. Systémový přehled

2.1 Popis produktu

Odvětrávací systém aV100 ALD a aV100 ALP Plus je koncipován pro odvětrávání znečištěného vzduchu z vnitřních prostorů. Skládá se ze zásuvného modulu s integrovaným vnitřním krytem, zpětnou klapkou a prachovým filtrem, dále ze stavební průchodky a venkovního zakončení. Usazuje se do obvodových zdí budov.

Venkovní zakončení je buď provedeno venkovní mřížkou (typ aV100 ALD) nebo venkovním krytem (typ aV100 ALD Plus). Zásuvný model se všemi filtry a zpětnou klapkou se usazuje snadno z interiéru. Objem průtoku vzduchu lze regulovat pomocí vnitřního krytu ve kterém je umístěný mechanismus umožňující změnu velikosti větrací štěrbiny.

Vlastnosti

- k dispozici ve dvou variantách aV100 ALD (venkovní mřížka) nebo aV100 ALD Plus (venkovní kryt)
- stavební otvor pro průchodku Ø 115 mm
- stavební průchodka Ø 100 mm
- možnost prodloužení stavební průchodky odvětrávacího systému aV100
- vhodné pro obvodové zdi o šířce:
  150 – 410 mm (aV100 ALD)
  150 – 575 mm (aV100 ALD Plus)

2.2 Konstrukce

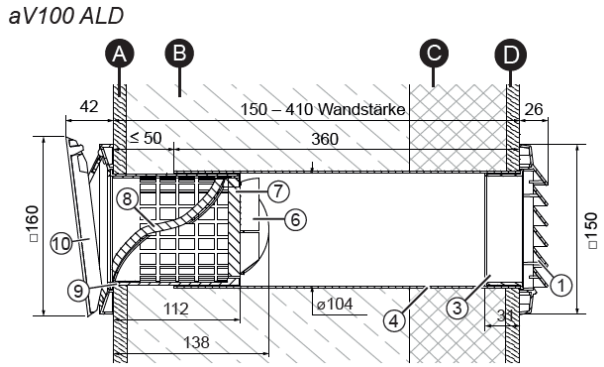

obr.1 odvětrávací systém aV100

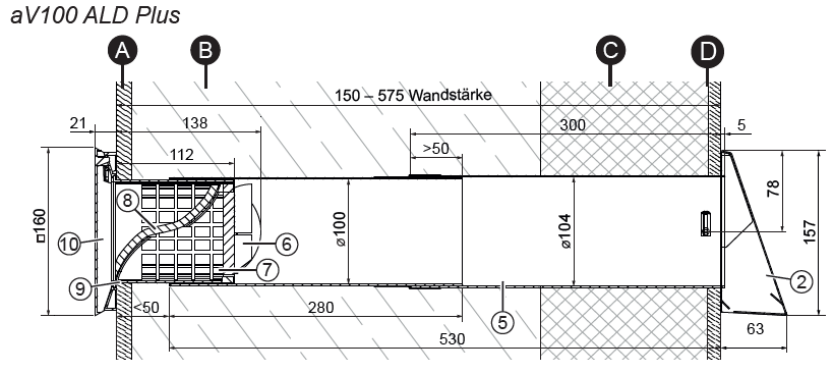

obr.2 odvětrávací systém aV100 ALD

A vnitřní zeď
B zdivo
C zateplení
D venkovní zeď

1. venkovní mřížka (obr.1)
2. venkovní kryt s ochranou mřížkou (obr. 2)
3. nástrčka
4. stavební průchodka d = 360 mm, zakrácena (obr.1)
5. teleskopická stavební průchodka, nastavitelná mezi 150 a 530 mm
6. zpětná klapka
7. filtrační kazeta
8. prachový filtr
9. zásuvný modul ALD, teleskopická funkce do 50 mm
10. izolovaný vnitřní kryt, uzavíratelný

2.3 Podmínky instalace

- před odvětrávacím systémem aV100 ALD / aV100 ALD Plus nesmí být umístěna žádná skříňka či jiná zábrana
- pro dostatečnou cirkulaci vzduchu dodržujte odstup před zařízením minimálně 100 mm
- pro lepší proudění vzduchu, by měl být otvor pro odvětrávací systém umístěný v blízkosti stropu
- umístěte otvor nad topná tělesa, tak bude přiváděný vzduch na vstupu ohřívaný teplem z těchto těles
- systém neumisťujte v blízkosti nábytku, povrchů či obrazů vyrobených z citlivých materiálů
- systém neumisťujte v blízkosti vnitřních prostorových termostatů
- aby odvětrávací systém neovlivňoval jinou ventilaci a aby funkčnost odvětrávacího systému nebyla narušena jinými větracími zařízeními, je nutné tento odvětrávací systém namontovat do jeho vlastní stavební průchodky

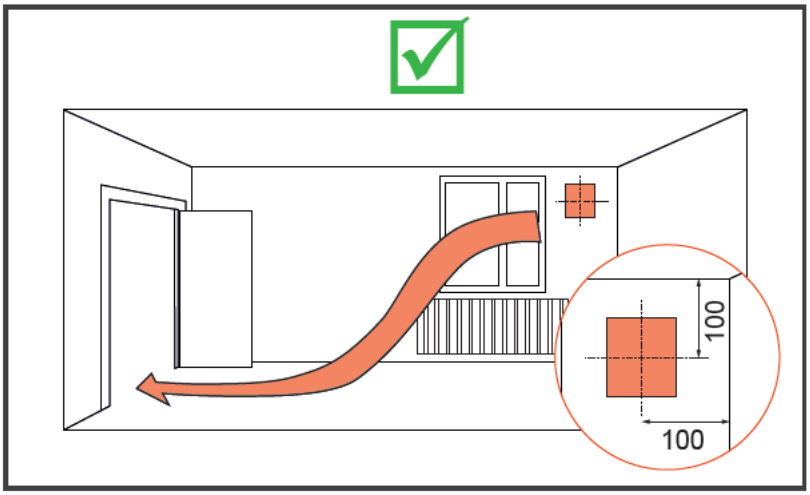

obr 3. umístění odvětrávacího systému aV100 ALD / aV100 ALD Plus

3. Montáž

OPATRNĚ: **hromadící se vodní kondenzát ve stavební průchodce. Poškození tepelně-izolačního složení systému.**
Poškození omítek, zdiva i fasády.

- Otvor ve zdi vytvořte s mírným sklonem 1 - 2° směrem ven.
- Stavební průchodku usaďte s mírným sklonem 1 - 2° směrem ven.
- Vzniklý prostor mezi otvorem a průchodkou vyplňte vhodným výplňovým materiálem.
- Nezapomeňte na nutné utěsnění okolo venkovní mřížky / venkovního krytu.

OPATRNĚ: **hromadící se vodní kondenzát nebo výskyt vodní řas okolo venkovního krytu / venkovní mřížky.**
Zbarvení fasády.

- Před vlastní montáží průchodky oblepte všechny spoje voděodolnou neprodyšnou těsnící páskou.
- Před instalací venkovního krytu / venkovní mřížky naneste na plochy, které mohou být ohroženy vznikem vodních řas biocidní repelentní vodu na omítky (poraďte se se svým projektantem).

3.1 Osazení stavební průchodky

Metr, úhlová bruska, vodováha, montážní pěna, silná voděodolná lepicí páska (aV100 ALD Plus), perořízek.

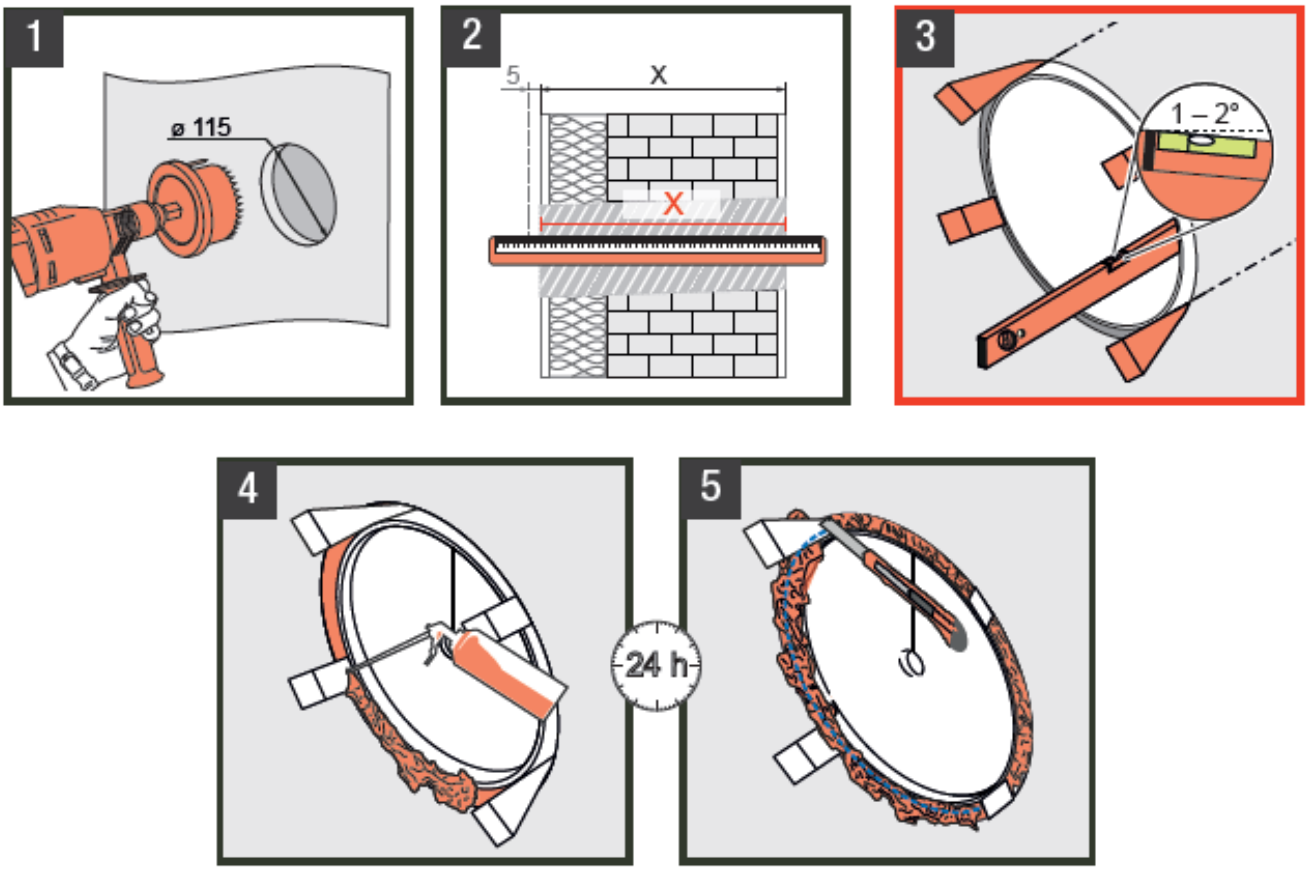

1. Vyvrtejte otvor ve zdi Ø 115 mm s mírným spádem 1 - 2° směrem k venkovní straně budovy.
   Upevňující prvky na stavební průchodce otočte směrem vzhůru, pokud jsou k dispozici.
2. Vypočítejte přesnou šířku zdi.
   Zařízněte stavební průchodku v přesně naměřené délce:
   - pro aV100 ALD = X
   - pro aV100 ALD Plus = X + 5 mm

   Stavební průchodka může být zkrácena o 50 mm, jelikož zásuvný modul ALD má teleskopickou funkci (viz obr. 1 a 2).
3. Vložte stavební průchodku do otvoru ve zdi:
   - pro aV100 ALD musí konec průchodky lícovat s fasádou
   - pro aV100 ALD Plus musí konec průchodky přečnívat přes fasádu cca 5 mm

   Stavební průchodku umístěte s mírným spádem 1 – 2° směrem ven z budovy.
4. Vzniklý prostor mezi stavební průchodkou a otvorem ve zdi vyplňte z vnitřní i venkovní strany nízkoroztažnou montážní pěnou.
5. Po zaschnutí pěny zařízněte přečnívající montážní pěnu a polystyrenové klínky z vnitřní i venkovní strany.

3.2 Montáž venkovní mřížky aV100 ALD

Vodováha, tužka, vrtačka s vrtákem Ø 6 mm, šroubovák, trvale pružná těsnící hmota (silikon).

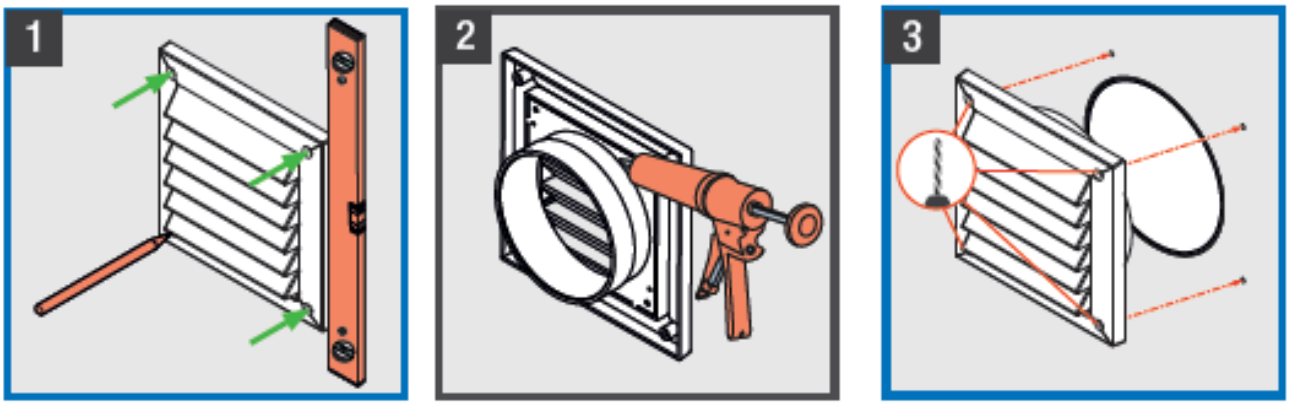

1. Nasaďte mřížku v venkovní strany na stavební průchodku.
   Srovnejte její pozici pomocí vodováhy.
   Označte si pozice pro uchycení (zelené šipky).
   Vyvrtejte čtyři otvory o Ø 6 mm a minimální hloubce 50 mm.
   Do vzniklých otvorů vložte hmoždinky.
   Sejměte opět mřížku ze stavební průchodky.
2. Z druhé strany venkovní mřížky naneste na plochu, kde je do mřížky vsazen nástrčný díle trvale pružnou těsnící hmotu (silikon).
3. Takto upravenou venkovní mřížku přišroubujte na zeď do připravených hmoždinek.

3.3 Montáž venkovního krytu aV100 ALD Plus

Vodováha, tužka, vrtačka s vrtákem Ø 6 mm, šroubovák, trvale pružná těsnící hmota (silikon).

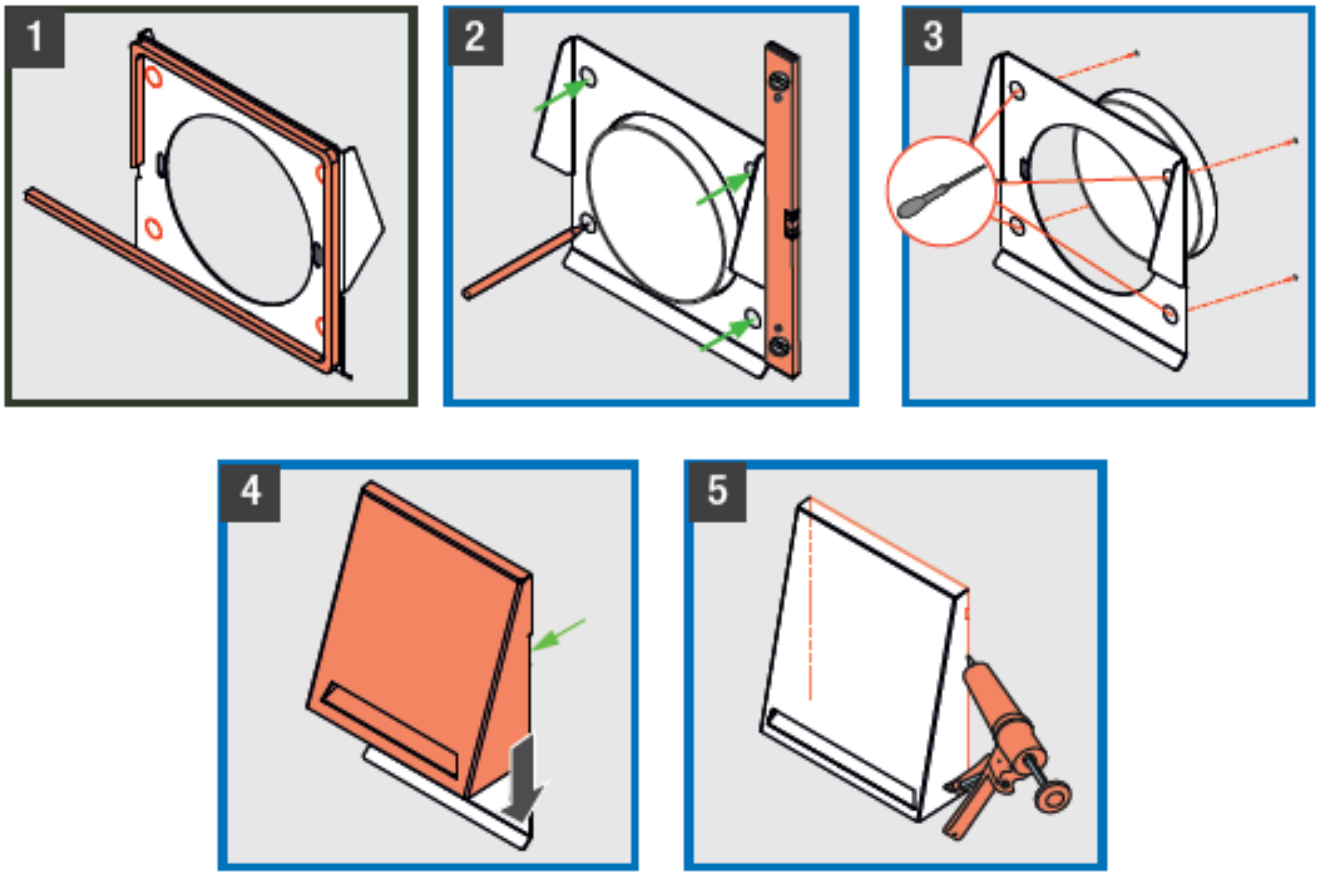

1. Na spodním díle venkovního krytu vylomte otvory pro šrouby.
   Okolo obvodu venkovního krytu umístěte těsnící pásku silnou 9 mm:
   - pásku nalepte podél celého otvoru
   - dejte pozor, aby otvory pro šrouby zůstali volné
2. Nasaďte spodní díl krytu z venkovní strany na stavební průchodku.
   Srovnejte jeho pozici pomocí vodováhy.
   Označte si pozice pro uchycení (zelené šipky).
   Vyvrtejte čtyři otvory o Ø 6 mm a minimální hloubce 50 mm.
   Do vzniklých otvorů vložte hmoždinky.
3. Spodní díl venkovního krytu přišroubujte na zeď pomocí 4 šroubů.
4. Seshora nasaďte horní díl venkovního krytu na jeho spodní díl. Háčky na horní díle krytu zasuňte za spodní díl krytu. Posuňte horní díl krytu směrem dolů po spodním dílu krytu až na doraz.
5. Do prostoru mezi venkovní zdí a krytem po obou stranách a na horní hraně naneste trvale pružnou těsnící hmotu (silikon).

3.4. Vložení zásuvného modulu ALD

Vodováha, tužka, vrtačka s vrtákem Ø 6 mm, šroubovák.

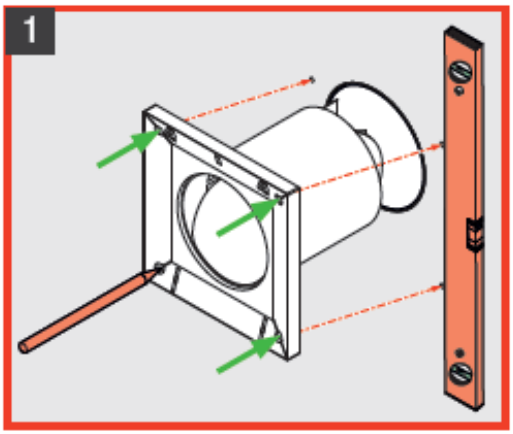

Z vnitřku budovy naseďte zásuvný modul do stavební průchodky. Srovnejte jeho pozici pomocí vodováhy.

Označte si pozice pro uchycení (zelené šipky).
Vyvrtejte čtyři otvory o Ø 6 mm a minimální hloubce 50 mm.
Do vzniklých otvorů vložte hmoždinky.

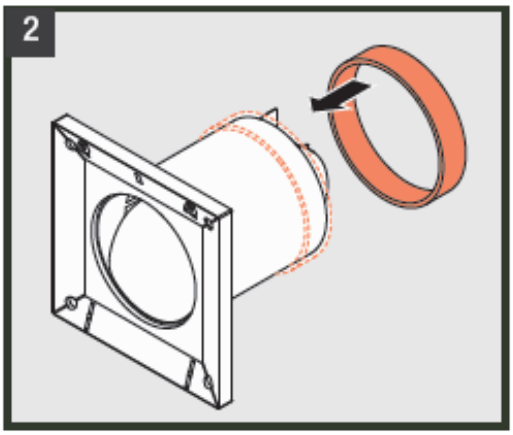

Vyjměte opět zásuvný modul ze stavební průchodky.
Posuňte / vyrovnejte těsnící kroužek tak, aby lícoval s hranou objímky na zásuvném modulu ALD.
Opět vložte zásuvný modul ALD do stavební průchodky.

Přišroubujte objímku zásuvného modulu ALD ke zdi.

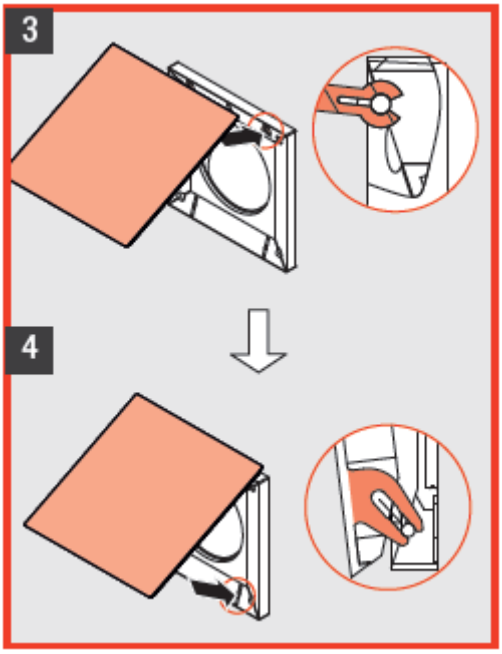

Zahákněte vnitřní kryt v horní části do aretačních háčku umístěných na objímce zásuvného modulu ALD.

Zaklapněte vnitřní kryt v dolní části do objímky zásuvného modulu ALD.

Nastavte požadovanou intenzitu objemu průtoku vzduchu (viz. Nastavení objemu průtoku vzduchu).

3.5. Nastavení objemu průtoku vzduchu

Objem průtoku vzduchu lze regulovat ve spodní části vnitřního krytu. Zde se nachází mechanismus s jehož pomocí lze měnit velikost větrací štěrbiny. Nastavte velikost větrací štěrbiny, jak je uvedeno na obrázku, abyste dosáhli snížení / zvýšení objemu průtoku vzduchu.

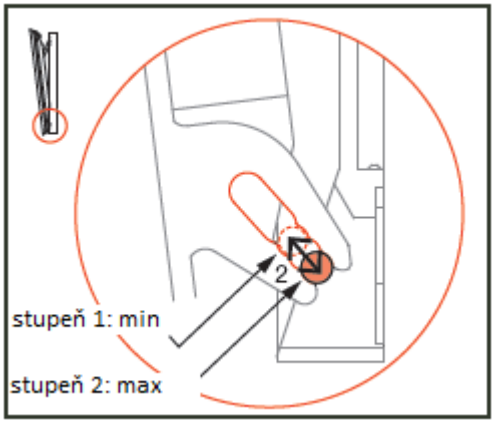

Nastavte pozici dolních aretačních háčků snadným nadzvednutím dolní části vnitřního krytu do požadované pozice pro jednotlivé úrovně větrání:

stupeň 1 = 14 m^3/h (minimální otevření)
stupeň 2 = 22 m^3/h (maximální otevření)

4. Čištění a údržba

Odvětrávací systém aV100 ALD a aV100 ALD Plus je téměř bezúdržbový. Aby byla zaručena správná funkčnost a výkon odvětrávacího sytému a aby bylo dosaženo požadovaného objemu průtoku vzduchu, musí být každý půl rok zkontrolována čistota filtru a stavební průchodky. Časový interval údržby přizpůsobte konkrétní situaci a / nebo kvalitně ovzduší.

V dodávce obdržíte také prachový flitr, jedná se o filtr na více použití a čistí se pomocí tekoucí, teplé vody. Vyměňujte silně znečištěné nebo poškozené filtry.

Před vlastní údržbou odstraňte vnitřní kryt: opatrně odhákněte vnitřní kryt z aretačních háčků nejprve v dolní části krytu a poté v horní části krytu. Vytáhněte filtrační kazetu ze stavební průchodky. Vyjměte znečištěný filtr z filtrační kazety a vyperte jej pod tekoucí teplou vodou. Počkejte, dokud filtr zcela neuschne. Nasaďte vypraný filtr zpět do filtrační kazety. Vytřete vnitřek stavební průchodky vlhkým hadříkem. Zasuňte filtrační kazetu až na doraz zpět do stavební průchodky.

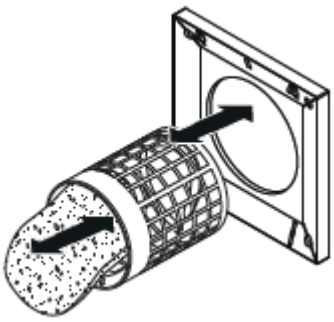

Upevněte vnitřní kryt zpět na zásuvný modle ALD (viz. Vložní zásuvného modulu ALD krok 3) a nastavte požadovanou intenzitu objemu průtoku vzduchu (viz. Nastavení objemu průtoku vzduchu).

5. Technická data

Vlastnost	Hodnota	
	aV100 ALD	aV100 ALD Plus
Objem průtoku vzduchu (m^3/h při 4 Pa)	minimálně 7 (stupeň 1) maximálně 15 (stupeň 2)	
Objem průtoku vzduchu (m^3/h při 8 Pa)	minimálně 14 (stupeň 1) maximálně 22 (stupeň 2)	
Normalizovaný rozdíl úrovně hluku (dB (A))	minimálně 33 maximálně 49[1)]	minimálně 34 maximálně 48[1)]
Šířka obvodové zdi včetně omítek (mm)	150 – 410	150 - 575
Stavební průchodka (mm)	Ø 100	
Stavební otvor (mm)	Ø 115	
Provozní teplota °C	-20 - +50	
Materiál / barva zásuvného modulu ALD	ABS / bílá	

1) s akustickou vložkou, volitelné

6. Charakteristika objemu průtoku vzduchu

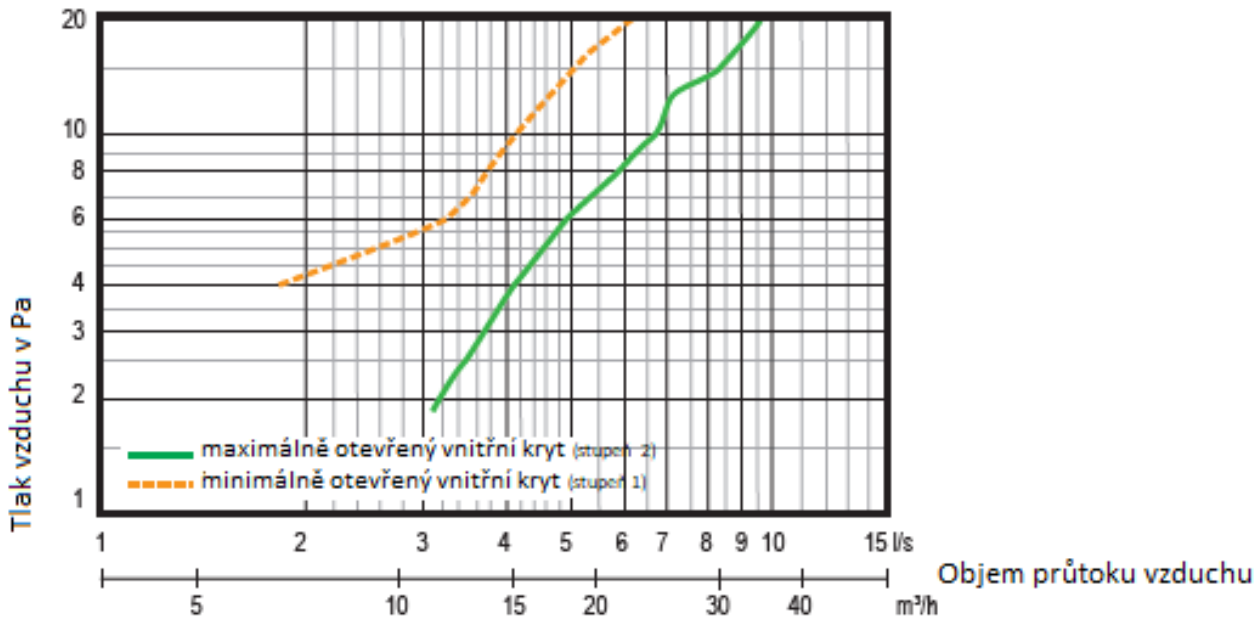

Obr. 4: křivka objemu průtoku vzduchu v závislosti na velikosti větrací štěrbiny

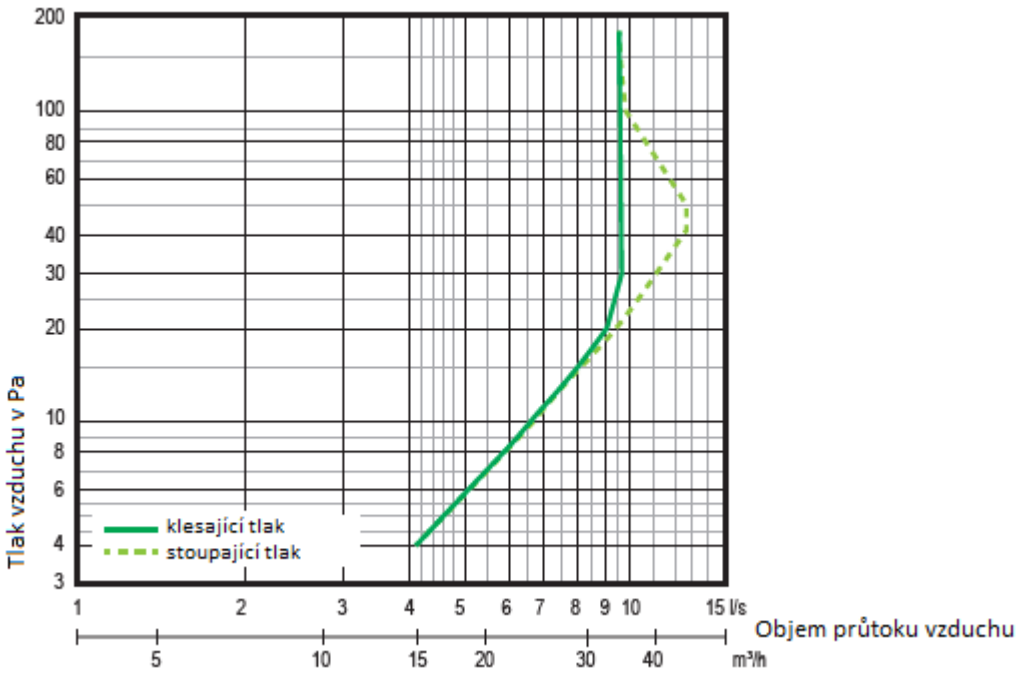

Obr 5. křivka objemu průtoku vzduchu v závislosti na vývoji tlaku

Pro technickou pomoc kontaktujte Vašeho dodavatele, nebo naše servisní centrum:

Německo	
Telefon	0049 364 272 192-0
Fax	0049 364 272 192-13
E-mail	
Internet	www.inventer.de

Technické změny vyhrazeny !!!!!!